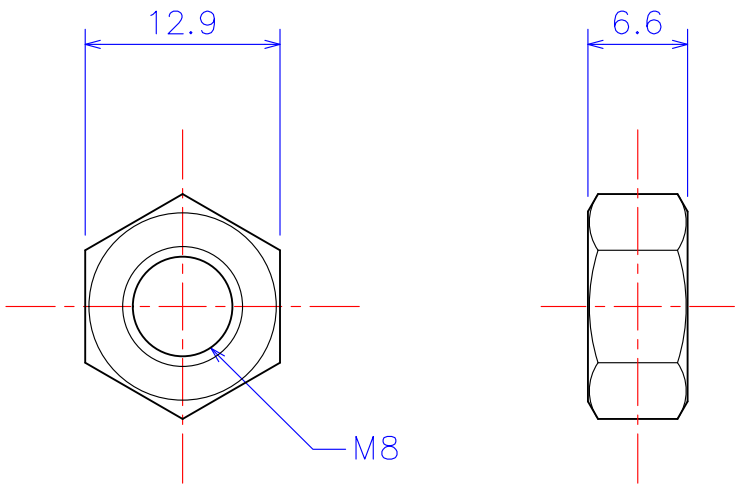

図法	品名1 ARNM08-6.6 六角ナット M8xH6.6 アルミナ Al_2O_3
尺度 2 : 1 (A4)	品名2
製図 W.O. 2019.06.07	
	社名 KDA Corporation 株式会社 ＫＤＡ（ケーディーエー）